Pegaso
Pegaso
2022

Pegaso

Pegaso es una marca de MCZ Group, primer fabricante europeo de estufas de pellet.

EMPRESA

Elegir Pegaso significa apreciar los valores del Made in Italy: innovación, calidad, respeto de las normativas medioambientales, valores fundamentales en los que se basa toda la producción del Grupo.

MADE IN ITALY

EL CALOR, LA TECNOLOGÍA Y EL DISEÑO **MADE IN ITALY**

TARGET

Pegaso es la marca de referencia pensada para acceder fácilmente al mundo de la calefacción doméstica a base de pellet. Distribución especificamente dedicada al canal de los mayoristas y de las ferreterías.

CERTIFICACIONES

Todos los productos Pegaso disponen de los requisitos y de los estándares cualitativos por lo que se refiere a rendimiento y emisiones.

LA GAMA

Gama completa de estufas de pellet caracterizadas por un diseño contemporáneo capaz de satisfacer diferentes necesidades de potencia, espacio y funcionalidad.

FLOYD 7.0 **7 kW** p. 4
MADISON 5 **5,2 kW** p. 10
SPARK 11 **10,5 kW** p. 14
MIRA 16 **16,2 kW** p. 20
VERA 7.0 **7 kW** p. 6
TABLA 7 **7 kW** p. 12
SABA 14 **14 kW** p. 18
MIRA 22 **22,8 kW** p. 22
ELANE 9.0 **8,5 kW** p. 8

FLOYD 7.0

Estufa redonda de pellet por aire de 7 kW con un diseño muy elegante; también se puede instalar haciendo esquina. Laterales de acero pintado disponibles en 2 colores.

AIR≈ CLASSIC

FLOYD 7.0 antracita

7 kW

Estructura, paneles laterales, puerta y parte superior de metal.
Quemador de hierro fundido.
Programación diaria y semanal.
Predisposición para la conexión de un termostato exterior.
Mando a distancia disponible como accesorio opcional

7 kW	71/200 m³
2,5 kW	49 W
7,7 kW	65 kg
90 %	49,8 x 59,7 x H 94,7 cm
11 kg	0,55 m³
Pellet Ø 6 mm	Ø 80 mm Superior
0,6 - 1,7 kg/h	Ø 130 mm Superior
18,3 - 6,5 h	

FLOYD 7.0 blanco

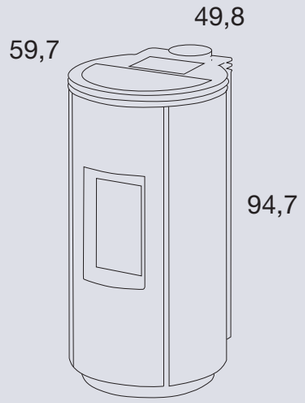

EMBALAJE DE LA ESTUFA

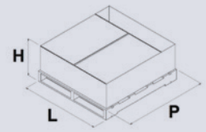

L (cm)	H (cm)	P (cm)
80	114,3	60

VOLUME (m³)
0,55

ALMACENAMIENTO

N° (max)
2

EUROPEAN STANDARDS

CE EN 14785:2006
ECO DESIGN 2022 conforme
Art. 15A B-VG 2015
BImSchV 2015
Regensburg
München
Stuttgart
Aachen
CONTO TERMICO
OK BBC
A+ ENERGY LABELLING
CSTB
klima+ energie fonds
certificazione ariaPULITA ZM8-P-050 certificazionearіapulita.it
7★

VERA 7.0

Estufa de pellet de aire de 7 kW con un diseño sencillo y minimalista, fácil de usar y revestida de acero pintado.

AIR CLASSIC

VERA 7.0 blanco

7 kW

Estructura, paneles laterales, puerta y parte superior de metal.
Quemador de hierro fundido.
Programación diaria y semanal.
Predisposición para la conexión de un termostato exterior.
Mando a distancia disponible como accesorio opcional

VERA 7.0 antracita

VERA 7.0 rojo

MAX 7 kW	71/200 m³
MIN 2,5 kW	49 W
7,7 kW	55 kg
90 %	45,2 x 45,7 x H 90,7 cm
15 kg	0,50 m³
Pellet Ø 6 mm	Ø 80 mm Posterior
0,6 - 1,7 kg/h	Ø 60 mm
25 - 8,8 h	

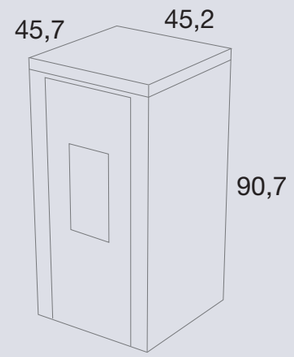

EMBALAJE DE LA ESTUFA

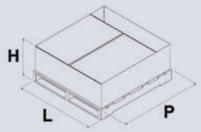

L (cm)	H (cm)	P (cm)
80	104,3	60

VOLUME (m³)
0,50

ALMACENAMIENTO

N° (max)
2

66 pz.

EUROPEAN STANDARDS

CE EN 14785:2006

ECO DESIGN 2022 conformity

Art. 15A B-VG 2015
BImSchV 2015
Regensburg
München
Stuttgart
Aachen

CONTO TERMICO

OK BBC

A+ ENERGY LABELLING

klima energie fonds

certificazione ariaPULITA ZM8-P-050 certificazioneariapulita.it

7★

ELANE 9.0

NEW

Estufa de pellet de aire de 8,5 kW revestida de acero pintado, con depósito de pellet de gran cabida.

AIR≈ CLASSIC

ELANE 9.0 rojo

8,5 kW

Estructura, paneles laterales, puerta y parte superior de metal.
Quemador de hierro fundido.
Programación diaria y semanal.
Predisposición para la conexión de un termostato exterior.
Mando a distancia disponible como accesorio opcional

MAX 8,5 kW	70/238 m³
MIN 2,5 kW	96 W
9,5 kW	65 kg
90 %	50,8 x 54,4 x H 105,1 cm
17 kg	0,57 m³
Pellet Ø 6 mm	Ø 80 mm Posterior
0,6 - 2 kg/h	Ø 60 mm
28 - 8 h	

ELANE 9.0 blanco

ELANE 9.0 antracita

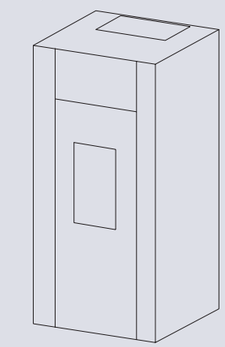

EMBALAJE DE LA ESTUFA

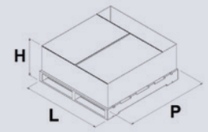

L (cm)	H (cm)	P (cm)
80	118	60

VOLUME (m³)
0,57

ALMACENAMIENTO

N° (max)
2

66 pz.

EUROPEAN STANDARDS

Art. 15A B-VG 2015
BImSchV 2015
Regensburg
München
Stuttgart
Aachen

EN 14785:2006

A+
ENERGY LABELLING

Prodotto in possesso dei requisiti per il raggiungimento delle 4 stelle ARIA PULITA.

MADISON 5

Estufa de pellet de aire “compacta”, diseñada y fabricada específicamente para los espacios reducidos de la casa. Revestimiento de acero pintado y puerta de hierro fundido.

AIR SLIM

MADISON 5 antracita

5,2 kW

Estructura, paneles laterales y parte superior de metal.
Quemador y puerta de hierro fundido.
Programación diaria y semanal.
Predisposición para la conexión de un termostato exterior.
Mando a distancia disponible como accesorio opcional

MADISON 5 blanco

MADISON 5 rojo

5,2 kW	71/148 m³
2,5 kW	62 W
5,8 kW	55 kg
89,5 %	60 x 27,5 x H 95,5 cm
12 kg	0,38 m³
Pellet Ø 6 mm	Ø 80 mm Posterior/superior/lateral
0,57 - 1,24 kg/h	Ø 60 mm
21,1 - 9,7 h	

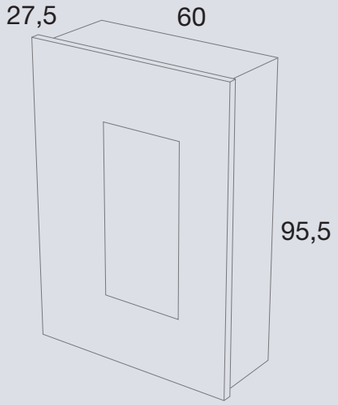

EMBALAJE DE LA ESTUFA

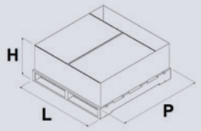

L (cm)	H (cm)	P (cm)
107	44,8	80

VOLUME (m³)
0,38

ALMACENAMIENTO

N° (max)
5

180 pz.

EUROPEAN STANDARDS

CE
EN 14785:2006

Art. 15A B-VG 2015
BImSchV 2015
Regensburg
München
Stuttgart
Aachen

ENERGY LABELLING

certificazione ariaPULITA
ZM8-P-051
certificazionearіapulita.it

TABLA 7

Estufa de pellet de aire “compacta”, caracterizada por un diseño esencial, ideal para quienes tienen problemas de espacio pero no quieren renunciar a un ambiente cálido y confortable. Revestimiento de acero pintado y puerta de hierro fundido.

»AIR SLIM«

TABLA 7 blanco

7 kW

Estructura, paneles laterales y parte superior de metal.
Quemador y puerta de hierro fundido.
Programación diaria y semanal.
Predisposición para la conexión de un termostato exterior.
Mando a distancia disponible como accesorio opcional

TABLA 7 antracita

TABLA 7 rojo

7 kW	77/200 m³
2,7 kW	72 W
7,8 kW	60 kg
89,5 %	71 x 27,5 x H 95,5 cm
12 kg	0,38 m³
Pellet Ø 6 mm	Ø 80 mm Posterior/superior/lateral
0,61 - 1,7 kg/h	Ø 60 mm
19,7 - 7,1 h	

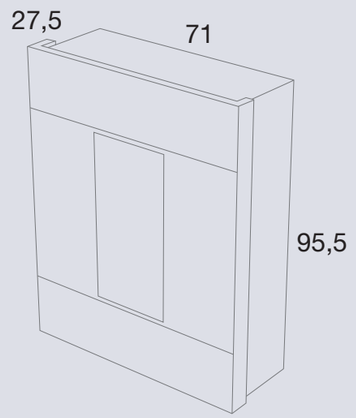

EMBALAJE DE LA ESTUFA

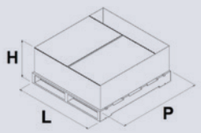

L (cm)	H (cm)	P (cm)
107	44,8	80

VOLUME (m³)
0,38

ALMACENAMIENTO

N° (max)
5

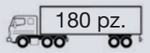

EUROPEAN STANDARDS

CE
EN 14785:2006

ECO DESIGN 2022 conformity

BImSchV 2015
Regensburg
München
Stuttgart
Aachen

OK BEG

A+
ENERGY LABELLING

CONTO TERMICO

certificazione ariaPULITA
ZM8-P-041
certificazionearіapulita.it

SPARK 11

NEW

Estufa de pellet canalizable de 10,5 kW con posibilidad de calentar el ambiente en el que está instalada y otros adyacentes.
Revestida de acero pintado, con depósito de pellet de gran cabida.

AIR MULTI

SPARK 11 antracita

10,5 kW

Estructura, paneles laterales y parte superior de metal, puerta y quemador de hierro fundido
Programación diaria y semanal
Predisposición para canalización superior y posterior
Predisposición para la conexión de un termostato externo
Descarga de humos superior y posterior
Ventilación frontal
Mando a distancia disponible como accesorio opcional

SPARK 11 rojo

SPARK 11 blanco

MAX 10,5 kW	84/294 m³
MIN 3 kW	120 W
12 kW	108 kg
88 %	47,6 x 54,8 x H 108,1 cm
25 kg	0,65 m³
Pellet Ø 6 mm	Ø 80 mm Posterior
0,7 - 2,5 kg/h	Ø 60 mm
36 - 10 h	

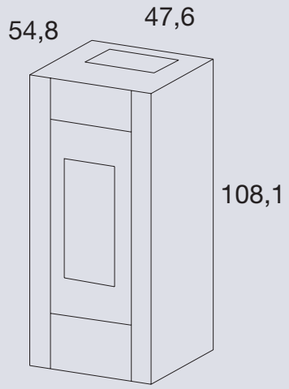

EMBALAJE DE LA ESTUFA

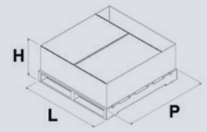

L (cm)	H (cm)	P (cm)
80	125	65

VOLUME (m³)
0,65

ALMACENAMIENTO

N° (max)
2

60 pz.

EUROPEAN STANDARDS

Art. 15A B-VG 2015
BImSchV 2015
Regensburg
München
Stuttgart
Aachen

CE EN 14785:2006

OK BBC

CONTO TERMICO

CSTB

ECO DESIGN 2022 conformity

klima energie fonds +

A+ ENERGY LABELLING

Prodotto in possesso dei requisiti per il raggiungimento delle 5 stelle ARIA PULITA.

7★

TABLA blanco

SABA 14 antracita

Múltiples posibilidades de canalización de aire

SABA 14

Estufa de pellet canalizable de 14 kW con posibilidad de calentar el ambiente en el que está instalada y otros adyacentes.
Revestimiento de acero pintado

AIR MULTI

SABA 14 antracita

14 kW

Estructura, paneles laterales y parte superior de metal, puerta y quemador de hierro fundido
Programación diaria y semanal
Predisposición para canalización superior y posterior
Predisposición para la conexión de un termostato externo
Descarga de humos superior y posterior
Ventilación frontal
Mando a distancia disponible como accesorio opcional

SABA 14 rojo

SABA 14 blanco

MAX 14 kW	108/399 m³
MIN 3,8 kW	153 W
15,7 kW	138 kg
89 %	54 x 57 x H 114 cm
23 kg	0,74 m³
Pellet Ø 6 mm	Ø 80 mm Posterior superior
0,86 - 3,5 kg/h	Ø 60 mm
27 - 7 h	

EMBALAJE DE LA ESTUFA

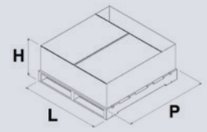

L (cm)	H (cm)	P (cm)
80	131,4	70

VOLUME (m³)
0,74

ALMACENAMIENTO

N° (max)
2

57 pz.

EUROPEAN STANDARDS

Art. 15A B-VG 2015
BImSchV 2015
Regensburg
München
Stuttgart
Aachen

CE EN 14785:2006 · OK BBC · CONTO TERMICO · A+ ENERGY LABELLING · certificazione ariaPULITA ZM8-P-045 certificazionearia pulita.it · 7★

MIRA

Estufa de pellet hidro de 16/22 kW con posibilidad de ventilación para calentar el ambiente y ahorrar.
Revestimiento de acero pintado.

HYDRO

MIRA 16 rojo

MIRA 16

Estructura, paneles laterales, puerta y parte superior de metal.
Quemador de hierro fundido.
Programación diaria y semanal.
Conexión con el sistema de calefacción.
Ventilación frontal.
Sensor de temperatura del aire
Sensor de temperatura del agua
Predisposición para la conexión de un termostato exterior.

MIRA 16 blanco

MIRA 16 antracita

MAX	16,2 kW		22 - 6,3 h
MIN	4,7 kW		134/462 m³
	17,4 kW		115 W
	12,9 kW		140 kg
	3,1 kW		51,5 x 52,5 x H 109 cm
%	93,3 %		0,74 m³
	22 kg		Ø 80 mm Posterior
	Pellet Ø 6 mm		Ø 50 mm
	1 - 3,5 kg/h		

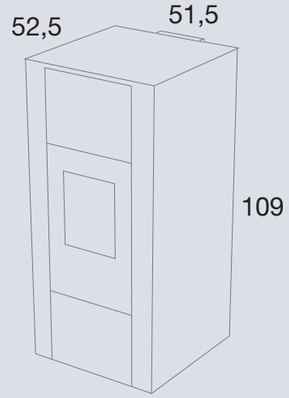

EMBALAJE DE LA ESTUFA

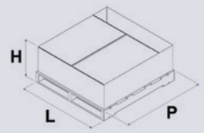

L (cm)	H (cm)	P (cm)
80	131,8	70

VOLUME (m³)
0,74

ALMACENAMIENTO

N° (max)
1

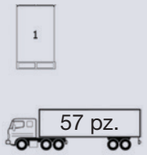

EUROPEAN STANDARDS

Art. 15A B-VG 2015
BImSchV 2015
Regensburg
München
Stuttgart
Aachen

CE EN 14785:2006

OK BBC

ECO DESIGN 2022 conformity

CONTO TERMICO

A+ ENERGY LABELLING

certificazione ariaPULITA JN1-P-072 certificazionearia pulita.it

7★

MIRA 22

Estructura, paneles laterales, puerta y parte superior de metal.
Quemador de hierro fundido.
Programación diaria y semanal.
Conexión con el sistema de calefacción.
Ventilación frontal.
Sensor de temperatura del aire
Sensor de temperatura del agua
Predisposición para la conexión de un termostato exterior.

MIRA 22
antracita

MIRA 22
rojo

MIRA 22
blanco

22,8 kW	22 - 4,4 h
4,7 kW	134/650 m³
25 kW	115 W
18,7 kW	140 kg
3,1 kW	51,5 x 52,5 x H 109 cm
91,3 %	0,74 m³
22 kg	Ø 80 mm Posterior
Pellet Ø 6 mm	Ø 50 mm
1,0 - 5,0 kg/h	

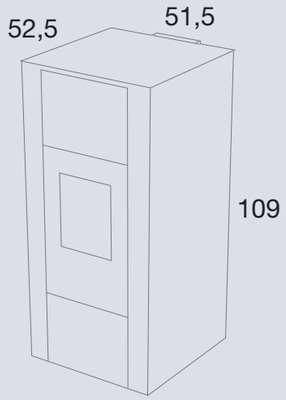

EMBALAJE DE LA ESTUFA

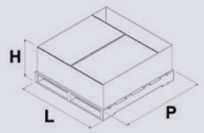

L (cm)	H (cm)	P (cm)
80	131,8	70

VOLUME (m³)
0,74

ALMACENAMIENTO

N° (max)
1

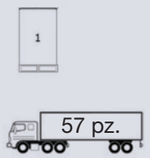

EUROPEAN STANDARDS

Art. 15A B-VG 2015
BImSchV 2015
Regensburg
München
Stuttgart
Aachen

EN 14785:2006

ENERGY LABELLING

JN1-P-073
certificazionearіapulita.it

SÍMBOLOS TÉCNICOS

- Potencia nominal
- Potencia reducida
- Potencia en el hogar
- Potencia útil nominal en el agua
- Potencia útil reducida en el agua
- Rendimiento nominal
- Capacidad de la tolva
- Combustible a base de pellet
- Consumo horario mín./máx.
- Autonomía mín./máx.
- Consumo eléctrico en funcionamiento máx.
- Peso bruto
- Medidas
- Volumen del embalaje
- Salida de humos
- Toma de aire comburente
- Volumen que puede calentarse

La Marca y las imágenes presentes en este catálogo/lista son propiedad de Cadel srl y su uso está subordinado a la autorización escrita de la dirección comercial.
El uso inapropiado, ilegal o no autorizado de la Marca y de las imágenes puede comportar consecuencias legales, tanto civiles como penales, y/o posibles indemnizaciones por daños.

cod. 87220010

Pegaso

Via Foresto sud, 7
31025 Santa Lucia di Piave (TV) Italy
Tel. +39 0438 1520200 - Fax +39 0438 73343
contact@pegasoheating.com
www.pegasoheating.com

MADE IN ITALY